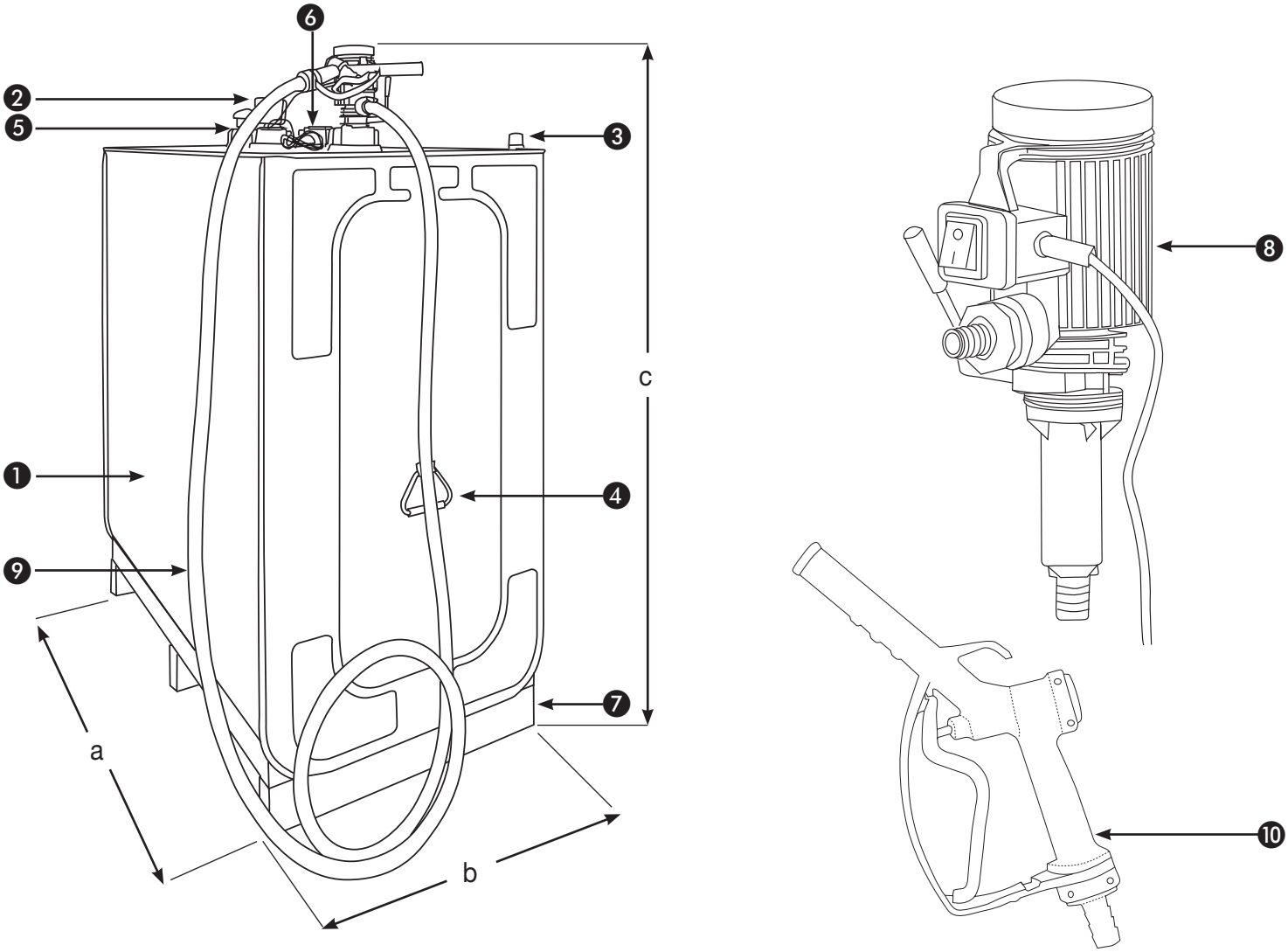

Désignation	Dimensions en cm			Poids en kg	Référence
	a	b	c		
UNI CENTRI 400 litres	73	70	142	58	90561
UNI CENTRI 750 litres	98	76	167	75	90562
UNI CENTRI 1 000 litres	128	76	167	94	90563

1	Cuve UNI avec rétention intégrée
2	Indicateur de niveau
3	Témoin optique de fuite
4	Poignée de manutention à vide
5	Event 2"
6	4 ouvertures taraudées 2"
7	Socle pieds acier galvanisé amovible
8	Pompe centrifuge 230 V, débit 35 l/min
9	Flexible de distribution DN 19
10	Pistolet simple

Cuves homologuées pour le stockage de carburant, fioul, diesel et lubrifiants. Conformes à l'Arrêté du 1er Juillet 2004 selon norme NF en 13341. Cuves certifiées NF.

RÉSERVOIR	
Matériaux employés	Enveloppe extérieure en acier zingué, réservoir intérieur PEHD
Épaisseur parois	Acier compris entre 8/10ème et 10/10ème, PE compris entre 4 et 5 mm
Produits admissibles	Gasoil, liquide de refroidissement, eau
Densité liquide maxi admissible	1,2 kg/dm³
Plage de température d'utilisation	- 20°C à + 30°C
POMPE 230 V	
Produits admissibles	Gasoil, fioul, eau, émulsions
Débit	35 l/min
Viscosité maxi	De 2 à 5,35 cSt
Pression maxi	1 bar
Hauteur d'aspi maxi	1,5 m
Tension	230 V
Intensité	0,97 A
Puissance	224 W
Vitesse de rotation maxi	NC
Indice de protection	IP 44
Temps de cycle maxi	30 minutes
Matériaux employés	Polyéthylène
Plage de température d'utilisation	Entre -10°C et +35°C
Raccord entrée sortie	Cannelé 3/4"
Raccordement électrique	4 m de câble électrique et fiche murale
Flexible de refoulement	6 m à partager entre l'aspiration et le refoulement (flexible fourni), à partager par le client
Flexible d'aspiration	
Crépine	Oui
Pistolet	Manuel en polyéthylène
Compteur	En option
ENSEMBLE	
Vanne coupe circuit	Non
Manipulable en charge	Non
Gerbable	Non
Transportable	Non
Stockage	Stockage intérieur